TZ2.200.019.25

功率降额曲线

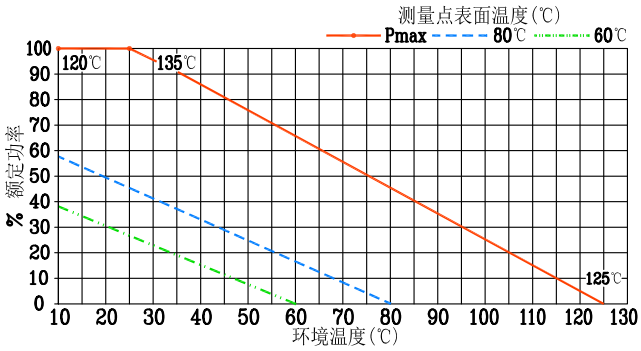

技术要求

1 阻　抗(Nominal Impedance):50 hms;
2 平均承受功率(Power Rating):50W@25℃;
3 频　　率(Frequency Range):DC~6GHz;
4 温度范围(Temperature Range):-55~125℃;
5 驻波比(Maximum V.S.W.R):1.20~1.25;
6 接　口(铜镀三元合金): 7/16(J)。

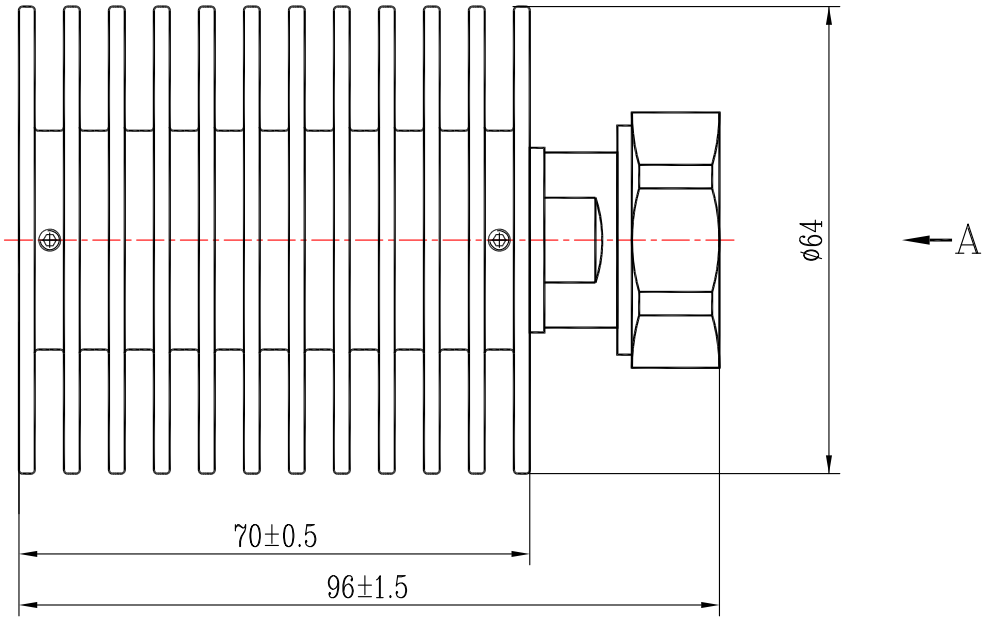

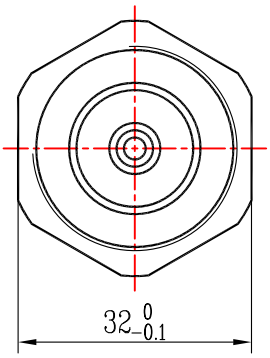

A向

驻波比(Maximum V.S.W.R):

频率(Frequency)	V.S.W.R
DC~4GHz	1.20
DC~6GHz	1.25
DC~12.4GHz	——
DC~18GHz	——

镀　涂	表面发黑(亚光)

日期	数量	更改单号	签名	日期
设　计		张嘉星		20151203
审　核		郑　力		20151203
工　艺				
标准化				
批　准		方鹏雄		20151203

同轴固定负载 (A型)

TZ2.200.019.25

阶段标记	质　量	比　例
A		1:1

第 1 页　共 1 页

TZT-50

媒体编号	
旧底图总号	
底图总号	
日期	签名

格式(1)　制图:　描图:　幅面: