TZ2.200.025.7

功率降额曲线

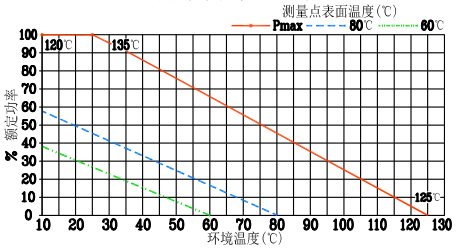

技 术 要 求

1 阻　抗(Nominal Impedance)：50 hms；
2 平均承受功率(Power Rating)：200W@25℃；
3 频　　率(Frequency Range)：DC～6GHz；
4 温度范围(Temperature Range)：−55～125℃；
5 驻 波 比(Maximum V.S.W.R)：1.20～1.25。
6 接　　口(铜镀三元合金)：7/16(J)。

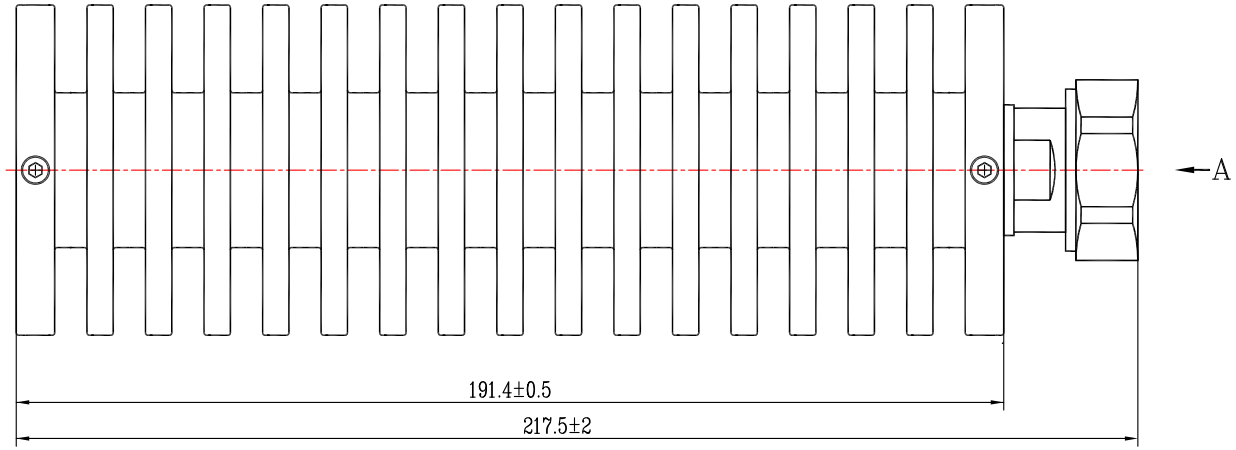

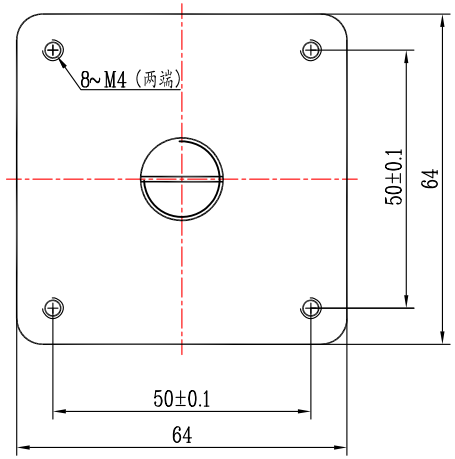

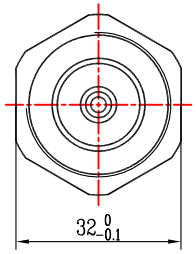

A向

驻 波 比(Maximum V.S.W.R):

频率(Frequency)	V.S.W.R
DC～4GHz	1.20
DC～6GHz	1.25
DC～12.4GHz	——
DC～18GHz	——

媒体编号	
旧底图总号	
底图总号	
日期	签名

镀　涂	表面喷砂发黑(亚光)

日期	数量	更改单号	签名	日期
设　计		张嘉星		20151203
审　核		郑　力		20151203
工　艺				
标准化				
批　准		方鹏雄		20151203

同轴固定负载
(A型)

TZ2.200.025.7

阶段标记	质　量	比　例
A		1:1
第 1 页		共 1 页

TZT−200

格式(1)　　制图:　　描图:　　幅面: